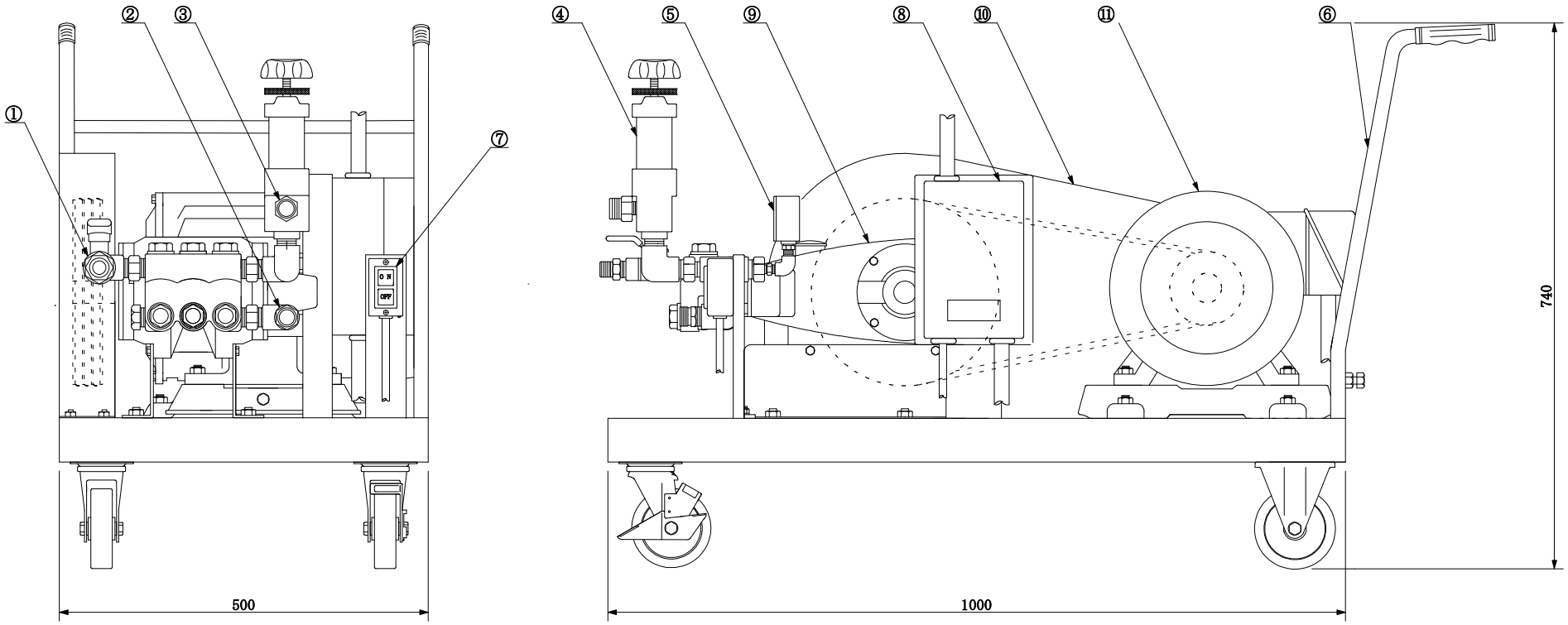

仕　様

圧　力	10.0 MPa	
吸水量	35 L/min	
電動機	4P-7.5Kw	
総重量	約　Kg	電源 三相 200V 50/60Hz

1	吐水口	9	ポンプ		MW1050 ×7.5Kw						
2	吸水口	10	ベルトカバー	PART NO. 部品番号	PART NAME 部品名称			MATERIAL 材質	QUANTITY 個数	DESCRIPTION / 摘要	
3	余水口	11	モーター	4	・・			尺度	作図	MODEL 型式	KYC-400H2
4	調圧弁	12		3	・・			1/6	単位 mm 北浜		
5	圧力計	13		2	・・			承認	検図 設計	NAME 名称	高圧洗浄機
6	ハンドル	14		1	・・						
7	押釦スイッチ	15		改訂	年月日	記事	印	KYOWA CO., LTD. 株式会社キヨーワ		DWG. NO. 図番	KC-0452-2
8	電磁開閉器	16									