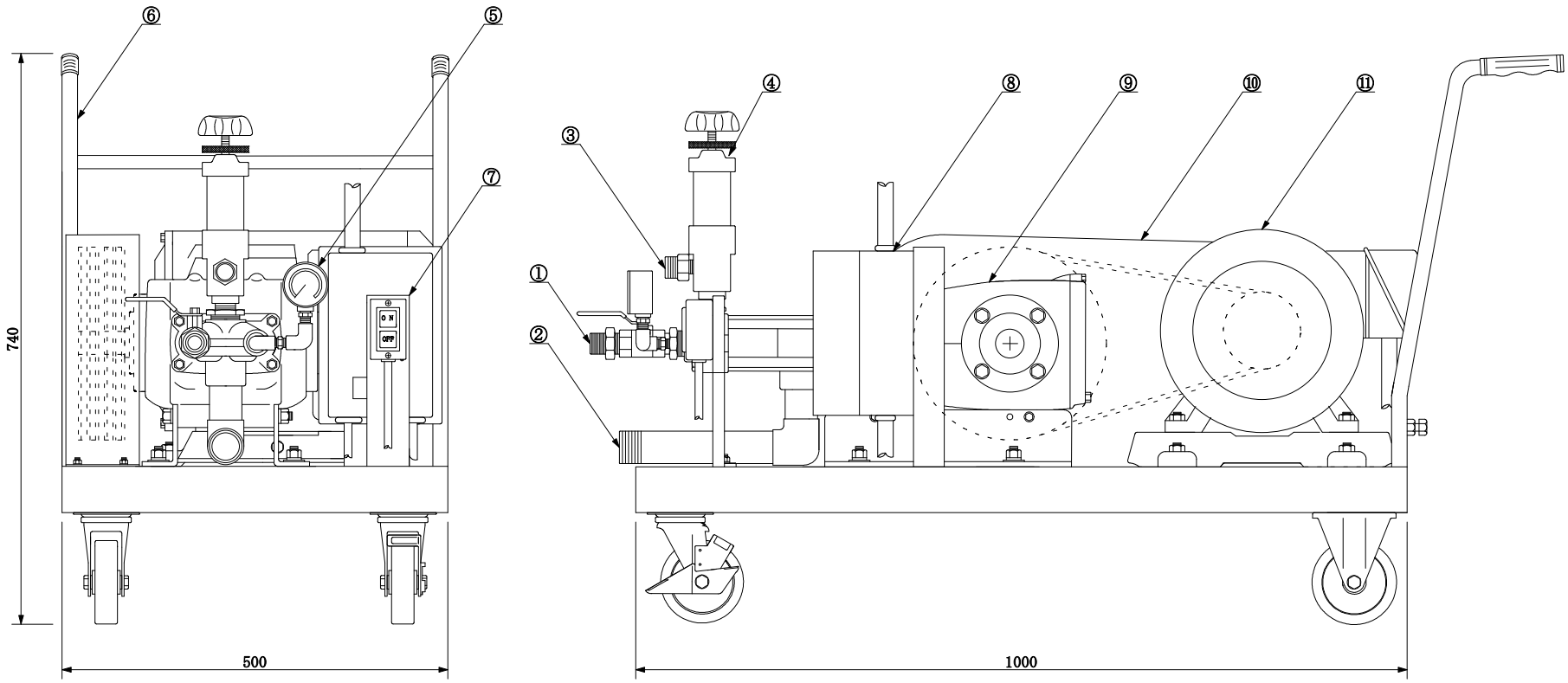

仕　様

圧　力	5.0 MPa	
吸水量	60 L/min	
電動機	4P−7.5Kw	
総重量	約　　Kg	電源 三相 200V 50/60Hz

1	吐水口	9	ポンプ		MW2020 ×7.5Kw						
2	吸水口	10	ベルトカバー	PART NO. 部品番号	PART NAME 部品名称		MATERIAL 材質	QUANTITY 個数	DESCRIPTION / 摘要		
3	余水口	11	モーター	4	・・		尺度	作図	MODEL 型式	KY-400-3	
4	調圧弁	12		3	・・		1/6	単位 mm	北浜 00.06.01		
5	圧力計	13		2	・・		承認	検図	設計	NAME 名称	水圧テストポンプ
6	ハンドル	14		1	・・						
7	押釦スイッチ	15		改訂	年月日	記事	印	KYOWA CO., LTD.		DWG. NO. 図番	KT-0403-1
8	電磁開閉器	16						株式会社キョーワ			