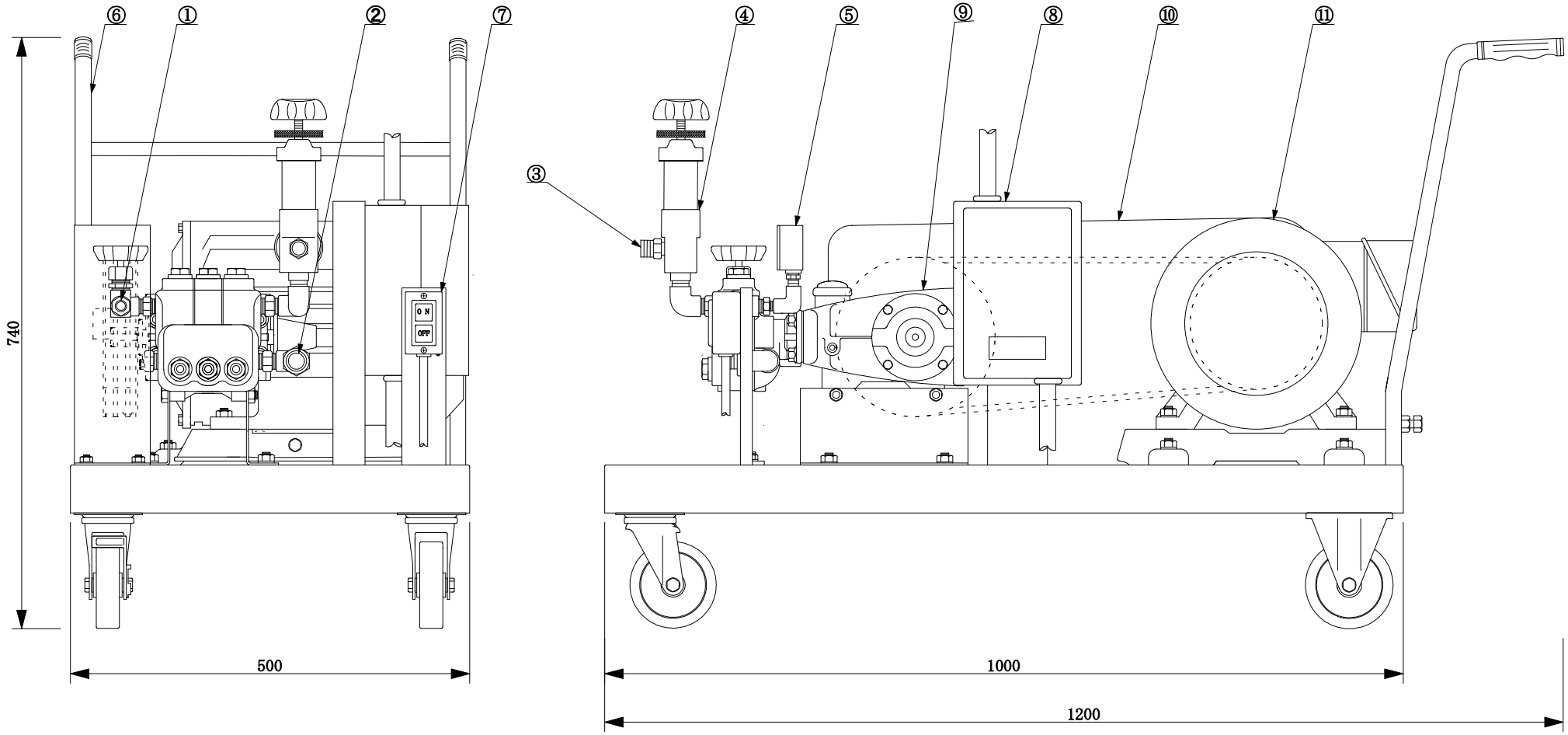

仕　様

圧　力	35.0 MPa	
吸水量	10 L/min	
電動機	4P-7.5Kw	
総重量	約　Kg	電源 三相 200V 50/60Hz

1	吐水口	9	ポンプ		MW70 ×7.5Kw				
2	吸水口	10	ベルトカバー	PART NO. 部品番号	PART NAME 部品名称	MATERIAL 材質	QUANTITY 個数	DESCRIPTION / 摘要	
3	余水口	11	モーター	4	・・	尺度 B4 1/6	作図 北浜	MODEL 型式	KY-400H8
4	調圧弁	12		3	・・	単位 mm			
5	圧力計	13		2	・・	承認 検図 設計		NAME 名称	水圧テストポンプ
6	ハンドル	14		1	・・				
7	押釦スイッチ	15		改訂	年月日 記事 印	KYOWA CO., LTD. 株式会社キョーワ		DWG. NO. 図番	KT-0458
8	電磁開閉器	16							